Der Agrotwist: Biomasse wirtschaftlich homogenisieren

LIEBHERR

Agrotwist 38 Z5 XXT

Ideal zum Aufbereiten und Rühren von Biomasse in Güllebehältern, Güllesilos, Kläranlagen uvm. Der Liebherr Agrotwist bietet eine optimale Flexibilität und Zugänglichkeit für jeglichen Anwendungsbereich. Die Hydraulik und Mechanik des Agrotwist ist für einen wirtschaftlichen und langlebigen Betrieb ausgelegt.

Der robuste und moderne Verteilermast in Kombination mit einem leistungsstarken Rührpropeller bringt in jedem Segment der Biomasseaufbereitung enorme Vorteile gegenüber herkömmlichen Systemen.

Stabile Aufstiege
Maschine ist von hinten beidseitig begehbar.

Sicherer Zugang
Absturzgeländer beidseitig für mehr Sicherheit.

Zugänglichkeit und Standfestigkeit

Vorteile XXT-Abstützung:

- Direkte Kraftübertragung vom Mast zur Abstützung
- Keine Kräfte auf dem Rahmen/Chassis
- Vordere Abstützung nur Einfachteleskop nötig
- Alle Abstützarme schwenkbar auf gleichem Drehpunkt
- Kurze Aufstellzeiten
- Gewichtsreduzierung

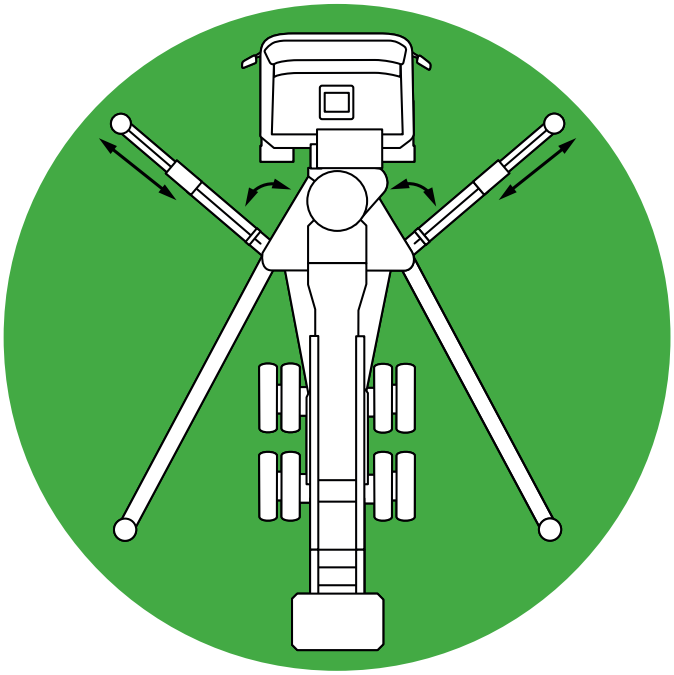

100% Arbeitsbereich und hohe Standsicherheit

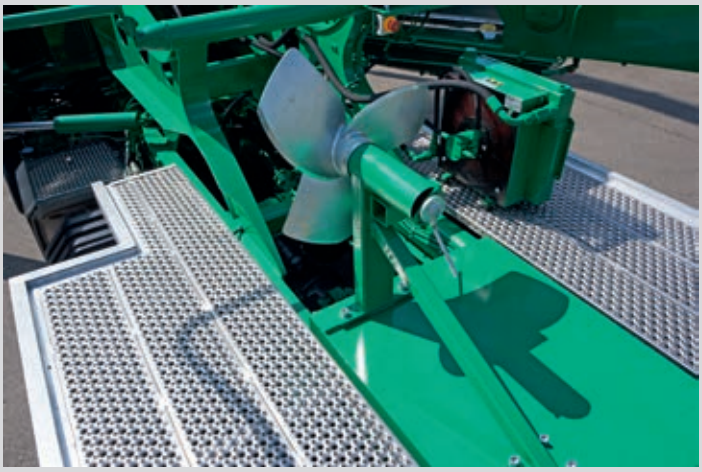

Arbeitsplattform
Ablagemöglichkeit und Stauraum für Ersatz-propeller, Rührwelle und sonstigem Zubehör.

Großer Stauraum
Kanthölzer und Abstützplatten sauber und sicher verstaut.

Hochwertige Materialien

- Verteilermast aus hochfestem Feinkornstahl
- Komplettes Hydrauliksystem von namhaften Herstellern
- Modernste Funksteuerung
- Elektro-Schaltkästen aus Edelstahl

Kompakte Faltung

5-teiliger Z-Mast mit großem Arbeitsbereich.
Arm 3 bis Arm 5 = 270°

Korrosionsschutz

Alle im Schmutz arbeitenden Komponenten sind zum Schutz gegen Korrosion verzinkt.

Präzise Verarbeitung

Liebherr garantiert höchste Qualität in der Verarbeitung.

Robustes Armpaket

Langlebigkeit auch bei hoher Belastung

Verteilermast speziell für die Rühranwendungen konstruiert.
Das letzte Gelenk mit Hydraulikzylinder und Schläuchen ist für das Eintauchen in die verschiedensten Substanzen ausgelegt.

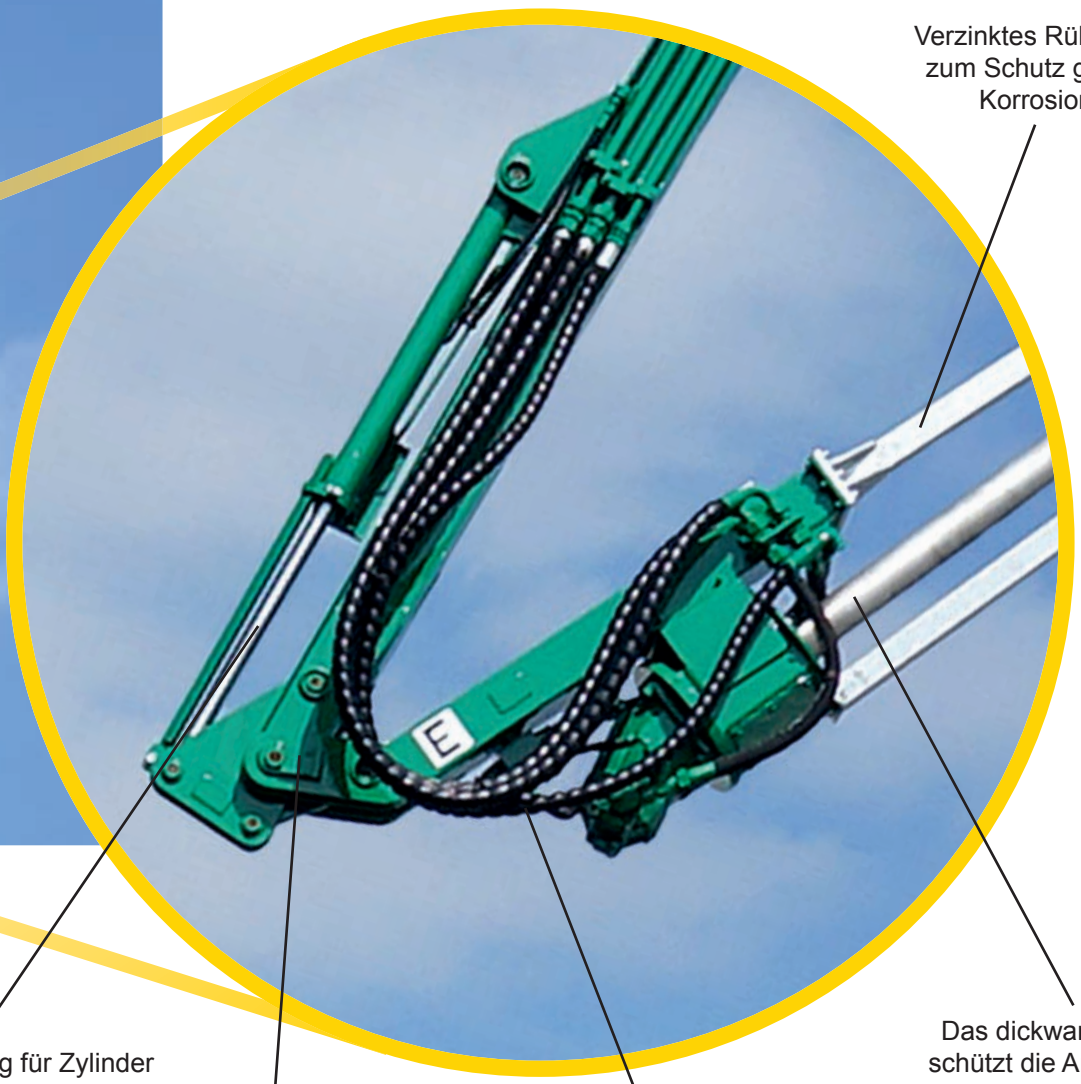

Verzinktes Rührwerk zum Schutz gegen Korrosion

Schutzeinrichtung für Zylinder

Das dickwandige Rohr schützt die Antriebswelle auch bei extremen Belastungen

Schutz der Hydraulikschläuche (Schlauch in Schlauch)

Verstärktes Gelenk

Schnell einsatzbereit
Das mobile Rührwerk ist schnell und sicher aufgestellt.

Robustes Rührwerk
Großzügig dimensioniert mit Schutzeinrichtung.

Effektives Arbeiten über große Distanzen

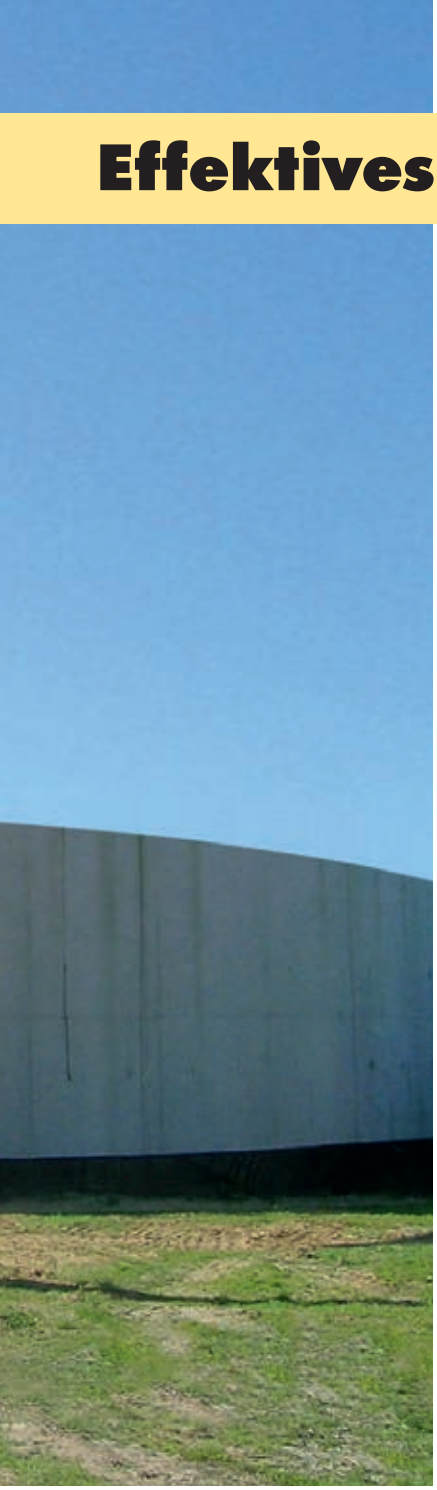

Hohe Wirtschaftlichkeit

Dank einer Reichweite von über 30 Metern
ist das Umsetzen der Maschine oft nicht erforderlich.
Auch mehrere Becken sind problemlos erreichbar.

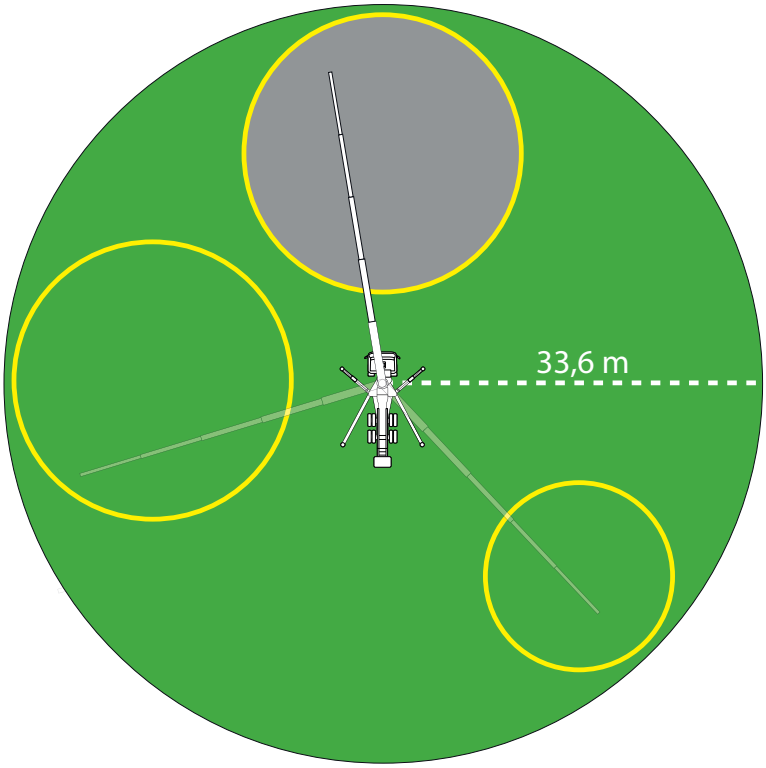

Der große Aktionsradius ermöglicht
ein wirtschaftliches Arbeiten.

Perfektes Rühren
mittels stufenlos
einstellbarer Drehzahl.

Optimales Rührergebnis
durch starke
Rührleistung und gute
Erreichbarkeit des
gesamten Beckens.

Optionen

Ersatzpropeller

Rückfahrkamera

Hochdruckreiniger

Schlauchaufroller

Alternativer Propellerschutz

Zusatzbeleuchtung

Technische Daten

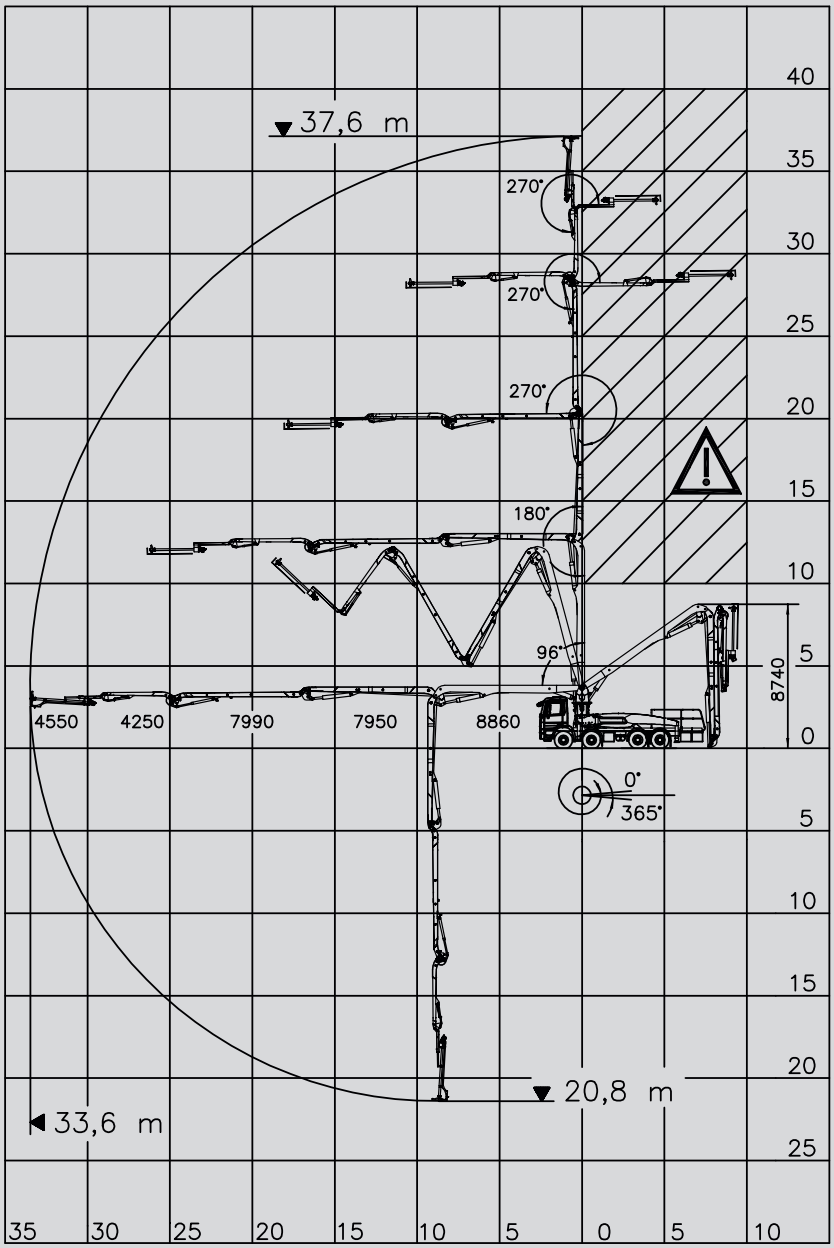

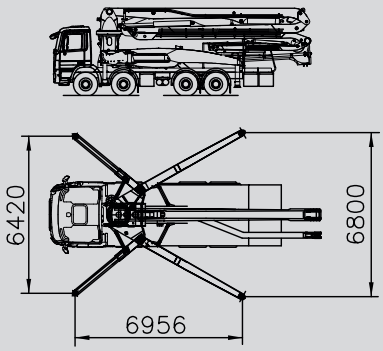

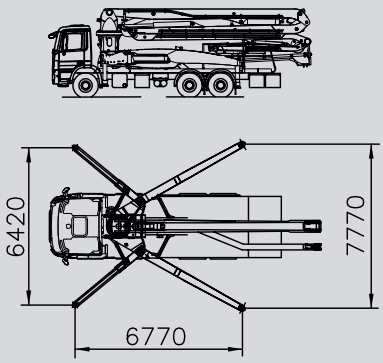

Agrotwist 38 Z5 XXT			
Horizontale Reichweite	33,6 m	Winkelbereich Arm 4	270°
Vertikale Reichweite	37,6 m	Winkelbereich Arm 5	270°
Ausfalthöhe	8,74 m	Abstützung	XXT
Schwenkbereich	365°	Abstützweite vorn (3- / 4-Achser)	6,42 m / 6,42 m
Winkelbereich Arm 1	96°	Abstützweite hinten (3- / 4-Achser)	7,77 m / 6,80 m
Winkelbereich Arm 2	180°	Spannung	24 Volt
Winkelbereich Arm 3	270°	Gesamtlänge	ca. 12 m - 12,3 m

Qualität und Service von Liebherr

- Hohe Zuverlässigkeit und Verfügbarkeit durch Verwendung hochwertiger Komponenten
- Wirtschaftliches und effektives Arbeiten durch innovative Technik
- Weltweites Liebherr Servicenetz mit professionell geschultem Personal
- Schnelle Ersatzteilversorgung
- Servicefreundliches Konzept dank leicht austauschbarer Komponenten und guter Zugänglichkeit

Printed in Germany by Lacher Druck LBP-8203 075 05-09.16_de

Änderungen vorbehalten.

Liebherr-Betonpumpen GmbH
89231 Neu-Ulm / Deutschland
Tel.: +49 (0) 731 - 72905 - 0
www.liebherr.com, E-Mail: info.lbp@liebherr.com